-
-
-

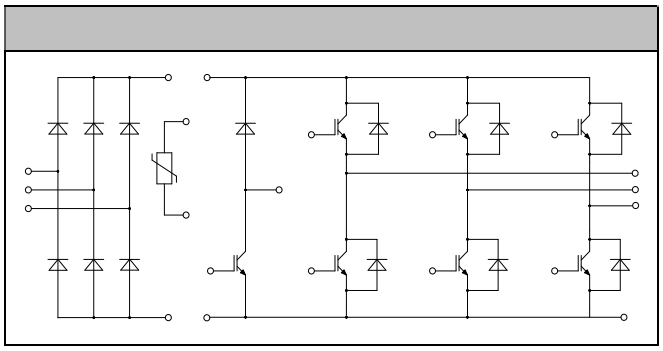

-
-
-
-
-
- ℃

□

		℃		
		℃, T = ℃		
		℃	±	
		℃ ℃		

2 □□□□

□

		℃				
		℃				
		℃				
		℃				
		℃				

℃

2 □□□□

□

		℃		
		℃		
		℃		

		℃				
		℃				
		℃				
		℃				
		℃				
		℃				

2 □□□□

□

		℃		
		℃, T = ℃		
		℃	±	
		℃ ℃		

		℃				
		℃				
		℃				
		℃				
		℃				
		℃				
		℃				
		℃				

2 □□□□

		℃				
		℃				

□

		℃		
		℃		
		℃		

		℃				
		℃				
		℃				
		℃				
		℃				

2 □□□□

□

		℃		
		℃		
		℃		
		℃		
		℃		

		℃				
		℃				

□

						Ω
		Ω				

2 □□□□

2 □□□□

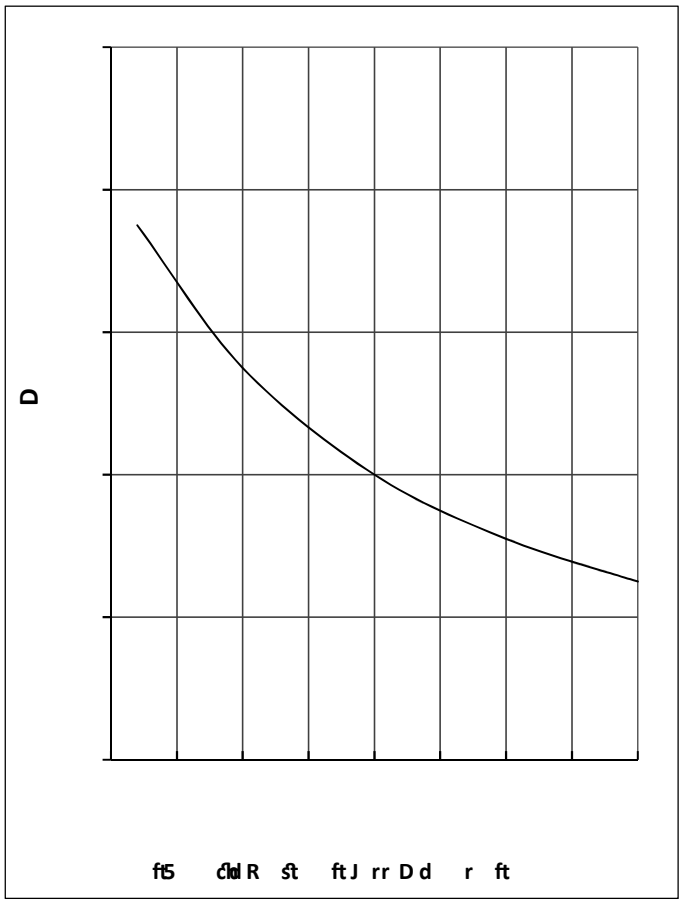

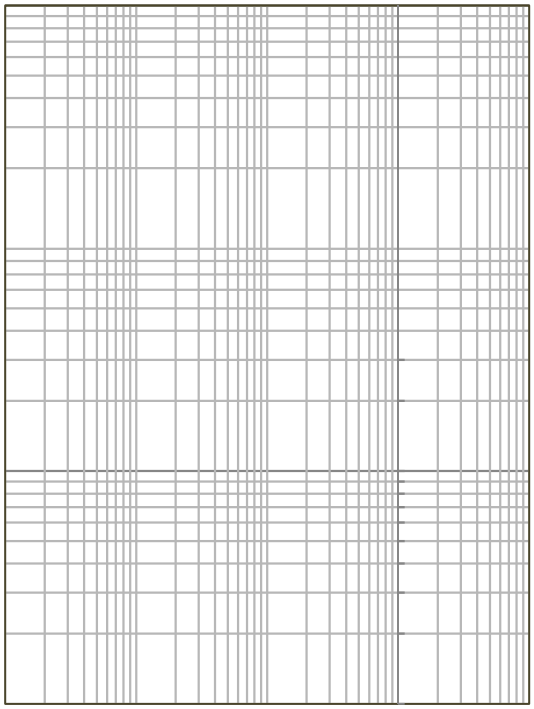

2 □□□□

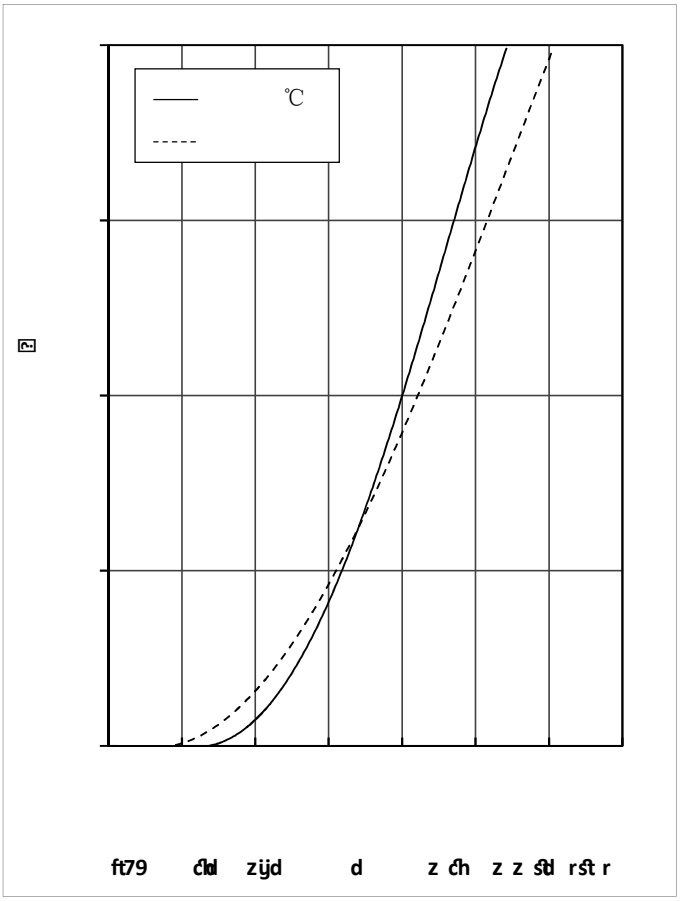

ft79 čtd zijd d z čh z z štl rštr

2 □□□□

□

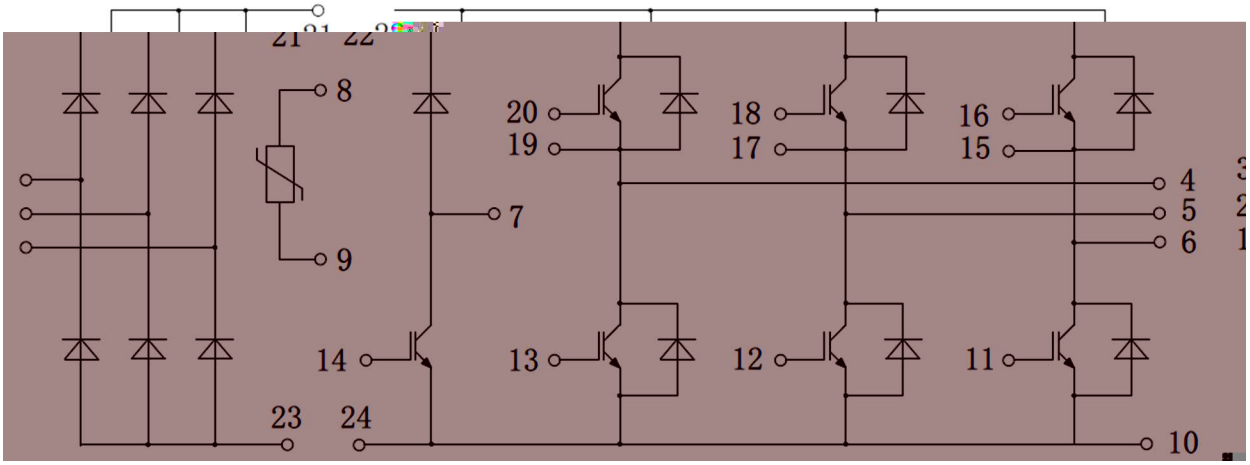
21
22
8
9
7
20
19
18
17
16
15
4
5
6
14
13
12
11
23
24
10

□

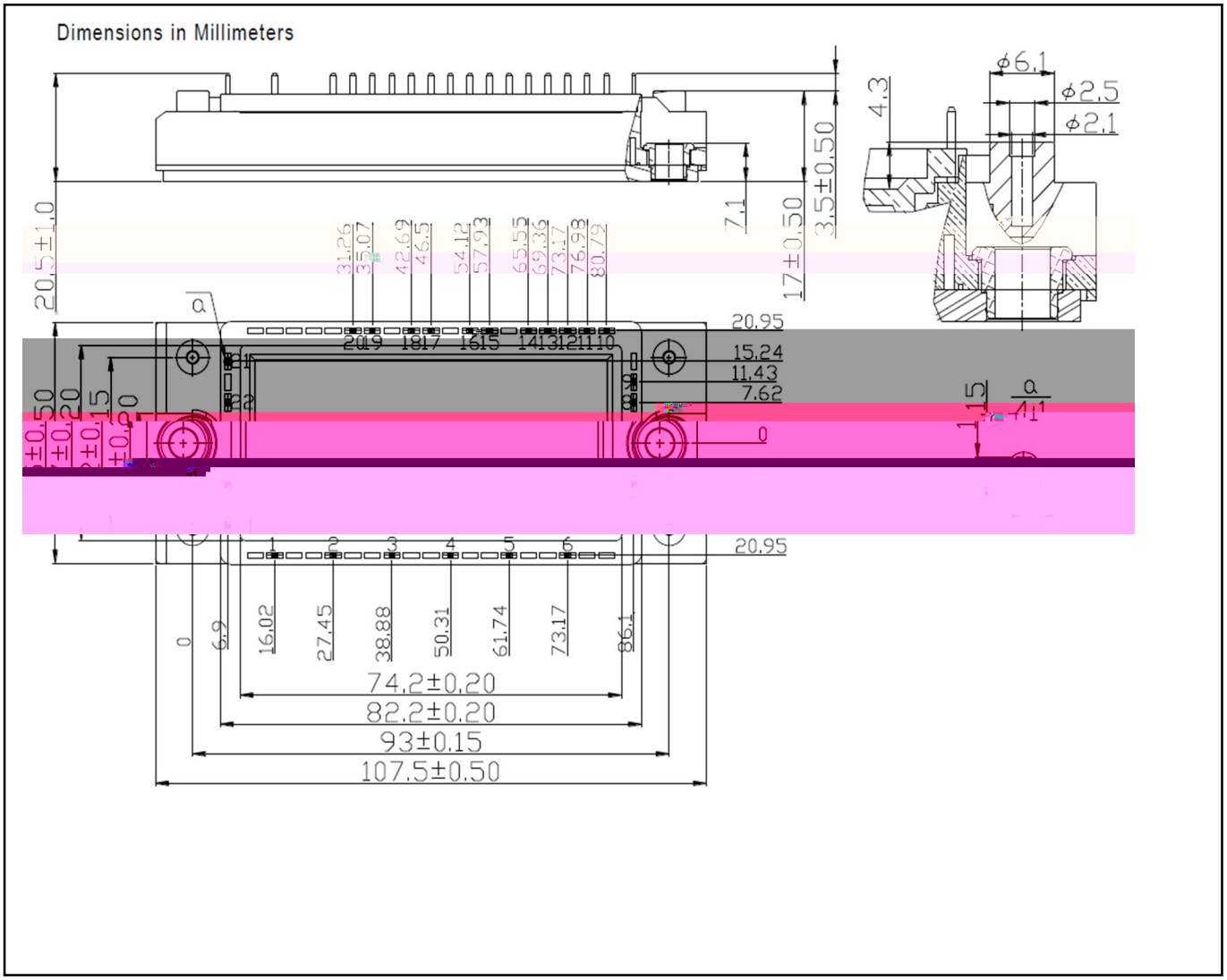
Dimensions in Millimeters
20.5±1.0
7.1
17±0.50
3.5±0.50
4.3
ϕ6.1
ϕ2.5
ϕ2.1
31.26
35.07
42.69
46.5
54.12
57.93
65.55
69.36
73.17
76.98
80.79
20.95
15.24
11.43
7.62
0
20.95
0
6.9
16.02
27.45
38.88
50.31
61.74
73.17
86.1
74.2±0.20
82.2±0.20
93±0.15
107.5±0.50

2 □□□□